KATALOG PRODUKTÓW

investim SA™

PRODUCENT ARCHITEKTURY MIEJSKIEJ
ROK ZAŁOŻENIA 1990

SPIS TREŚCI

O firmie . . . 3
Kolorystyka . . . 5
Donice betonowe . . . 7
- Kwadratowe . . . 7
- Prostokątne . . . 10
- Sześciokątne . . . 14
- Nieregularne . . . 16
- Owalne . . . 18
- Okrągłe . . . 21

Kosze betonowe . . . 24
- Okrągłe . . . 24
- Czworokątne . . . 28
- Sześciokątne . . . 30
- Ośmiokątne . . . 32
- Z drewnem . . . 36
- Z daszkiem . . . 38

Słupki betonowe . . . 41
- Wielokątne . . . 41
- Okrągłe . . . 43
- Kwadratowe . . . 51
- Zapory parkingowe . . . 53

Ławki betonowe . . . 55
Ławki żeliwne . . . 64
Ławki Stalowe . . . 67
Wyroby z betonu architektonicznego . . . 70

INVESTIM jest Spółką Akcyjną działającą na polskim rynku od 1990 roku. Oprócz wykonawstwa robót budowlano-drogowych szczególny nacisk położyliśmy na wdrażanie nowych wzorów elementów architektury miejskiej oraz na jakość produktów.

Naszym klientom, proponujemy również elementy bardziej eleganckie, z żeliwa, kamienia czy metalu dostosowane swoim wzornictwem do zabytkowej zabudowy lub nowoczesnej architektury.

Jesteśmy otwarci na inicjatywy i nowe wyzwania, na współpracę z biurami projektowymi, klientami indywidualnymi i firmami budowlanymi.

Nasze wyroby ze względu na jakość i trwałość znalazły uznanie u inwestorów i wykonawców na terenie Warszawy i całej Polski. Dostarczamy je sukcesywnie do: Gdańska, Łodzi, Krakowa, Poznania, Wrocławia, Białegostoku, Lublina i Rzeszowa. Od 2012 roku nasze produkty oferujemy również na terenie Unii Europejskiej.

W czasie naszej długoletniej działalności INVESTIM został uznany kilkakrotnie „Liderem Rynku" wyróżniony latach (2016, 2014, 2012, 2010, 2008, 2006) Certyfikatem „Najwyższa Jakość w Budownictwie" oraz CERTYFIKAT WIARYGODNOŚCI BIZNESOWEJ nadawany za najwyższą ocenę stabilności firmy w 2015 roku. Za dynamikę wzrostu osiągniętą w latach 2009-2011 Investim otrzymał certyfikat „Dynamiczna Firma 2012", dyplom „Gepardy Biznesu" również za dynamiczny rozwój oraz Certyfikat Wiarygodności Biznesowej za stabilną pozycję na rynku. Wyróżnienie zostało przyznane po dokonaniu analizy moralności płatniczej, analizy wskaźników finansowych oraz największej w Polsce bazy relacyjnych powiązań korporacyjnych i osobowych. W roku 2008 wyróżnienie „Mazowiecka Firma Roku" w kategorii BUDOWNICTWO.

Mamy nadzieję, że przedstawione materiały będą pomocne Państwu przy planowaniu zagospodarowania ulic, parków, otoczenia budynków biurowych, mieszkaniowych i handlowych, a następnie będą zastosowane w trakcie ich realizacji.

kwarcyt – barwa piaskowo-beżowa

amfibolit – barwa ciemnoszara

żwir filtracyjny – frakcja 3-9 mm + barwnik żółty

Produkowane betonowe elementy są estetyczne, funkcjonalne, a co najważniejsze trwałe i odporne na warunki atmosferyczne i wandalizm. Jest to wynikiem zachowania reżimu technologicznego oraz zastosowania odpowiednich surowców (cement portlandzki klasy 42,5R, płukane kruszywa) i sprawdzonych receptur, dzięki temu otrzymujemy wysokiej klasy beton C 40/50, stosowany m.in. przy budowie mostów oraz pasów startowych, o nasiąkliwości poniżej 5%, który spełnia wymagania wytrzymałościowe zgodne z normą europejską PN-EN 206-1.

żwir – frakcja 2-8 mm

grys biało-czarny

sjenit – barwa szaro-grafitowa

żwir – frakcja 2-8 mm + barwnik brązowy

grys marmurowy – barwa biało-kremowa

granit – barwa jasnoszara

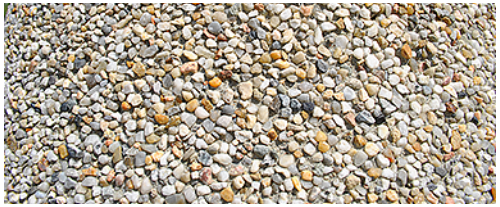

żwir filtracyjny – frakcja 3-9 mm

mix kruszyw

granit – barwa ciemnoszara z rudym

DONICE BETONOWE KWADRATOWE

Investim SA™

DONICA BETONOWA NR KAT. 212

Waga: 110 kg

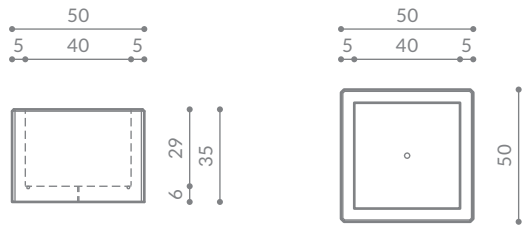

DONICA BETONOWA NR KAT. 166

Waga: 130 kg

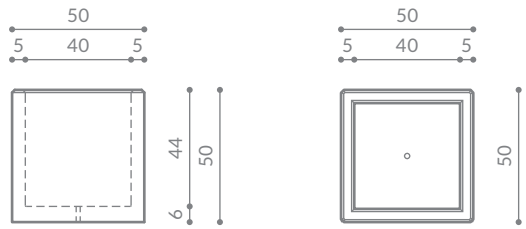

DONICA BETONOWA NR KAT. 10

Waga: 205 kg

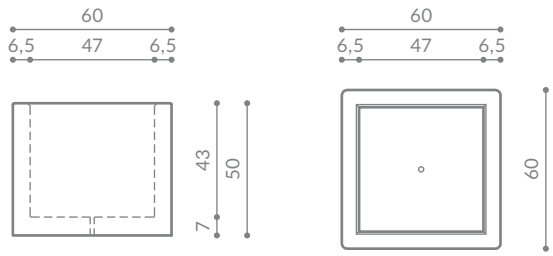

DONICA BETONOWA NR KAT. 147

Waga: 280 kg

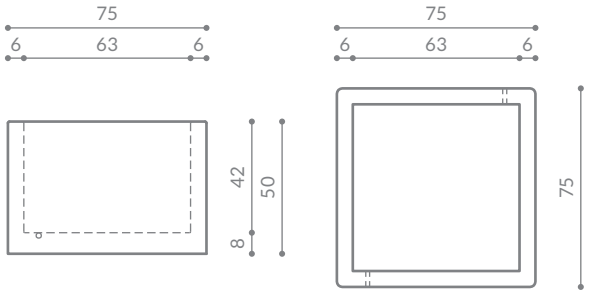

DONICA BETONOWA NR KAT. 168

Waga: 350 kg

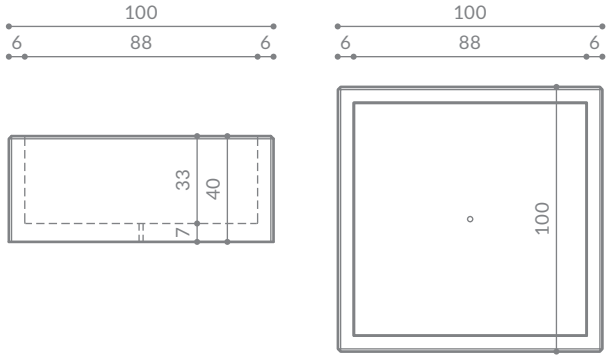

DONICA BETONOWA NR KAT. 176

Waga: 1350 kg

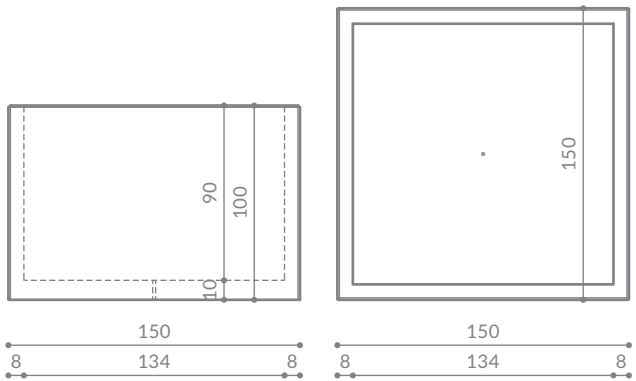

DONICE BETONOWE PROSTOKĄTNE

investim SA

DONICA BETONOWA NR KAT. 69

Waga: 170 kg

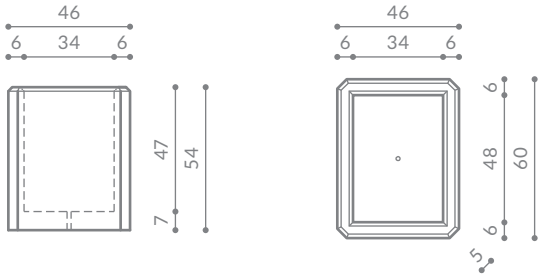

DONICA BETONOWA NR KAT. 198

Waga: 150 kg

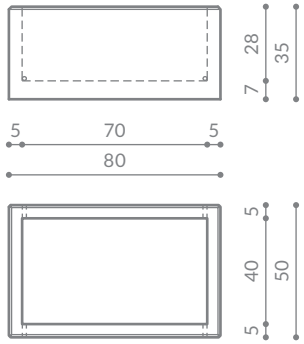

DONICA BETONOWA NR KAT. 09

Waga: 210 kg

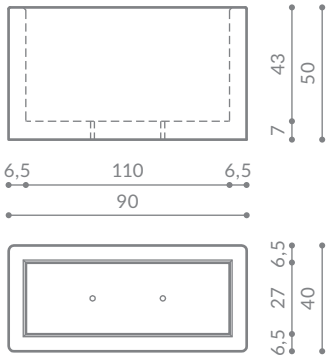

DONICA BETONOWA NR KAT. 217

Waga: 280 kg

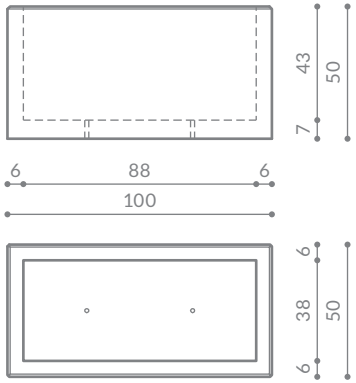

DONICA BETONOWA NR KAT. 24

Waga: 225 kg

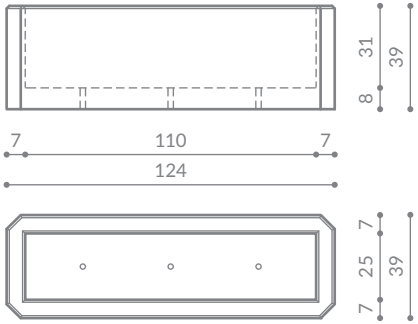

DONICA BETONOWA NR KAT. 58

Waga: 315 kg

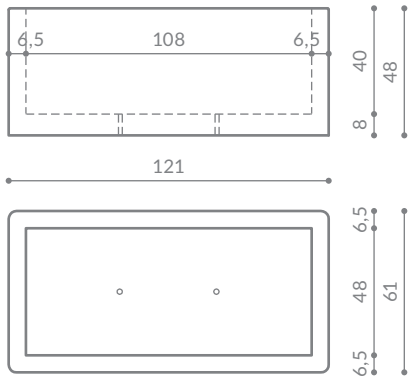

DONICA BETONOWA NR KAT. 188

Waga: 325 kg

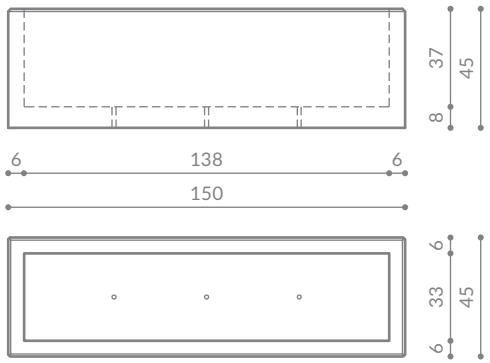

DONICA BETONOWA NR KAT. 216

Waga: 380 kg

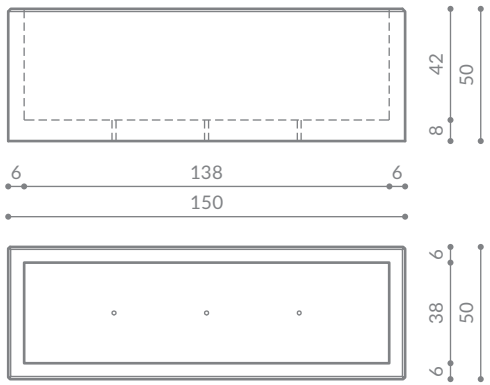

DONICA BETONOWA NR KAT. 211

Waga: 630 kg

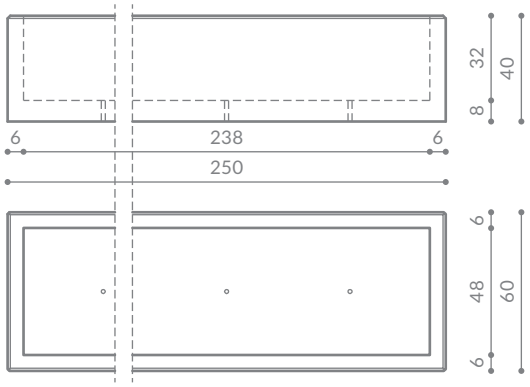

DONICE BETONOWE SZEŚCIOKĄTNE

Realizacja – gmina Gniewino

Investim SA

DONICA BETONOWA NR KAT. 59

Waga: 240 kg

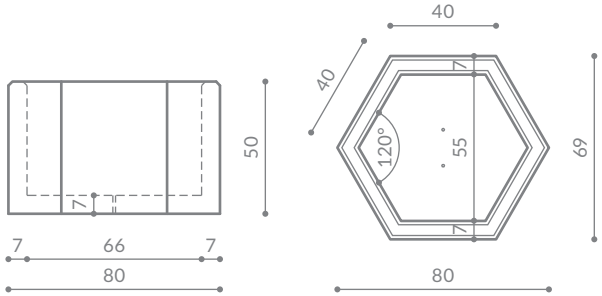

DONICA BETONOWA NR KAT. 134

Waga: 105 kg

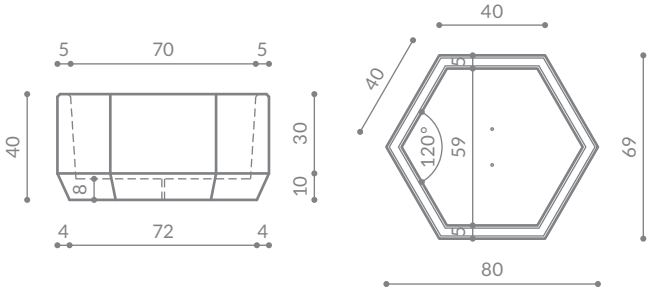

DONICE BETONOWE NIEREGULARNE

investim SA

DONICA BETONOWA NR KAT. 120

Waga: 250 kg

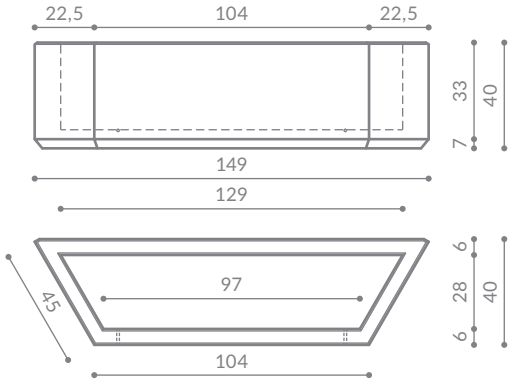

DONICA BETONOWA NR KAT. 183

Waga: 230 kg

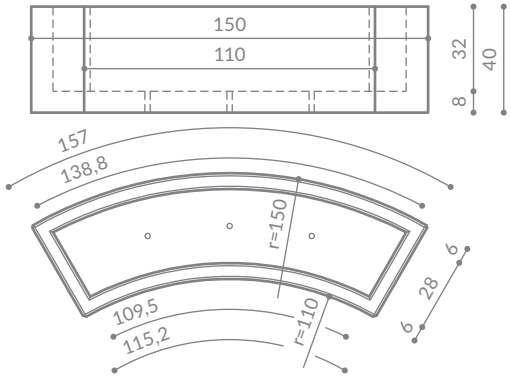

ZESTAW DONIC BETONOWYCH NR KAT. 66 I 67

Waga donicy 66: 180 kg
Waga donicy 67: 240 kg

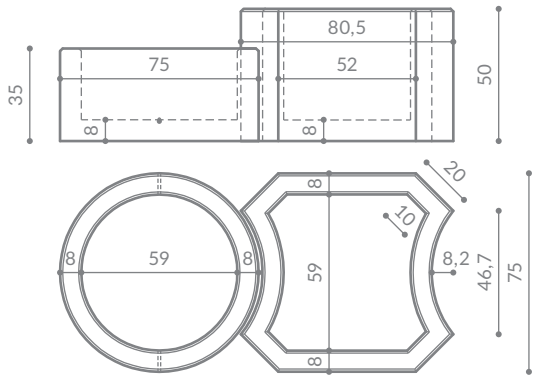

DONICE BETONOWE OWALNE

Investim SA™

DONICA BETONOWA NR KAT. 141

Waga: 200 kg

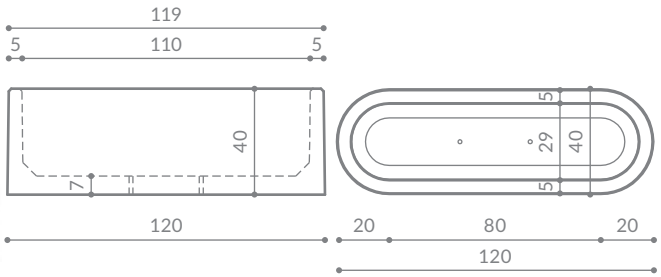

DONICA BETONOWA NR KAT. 136

Waga: 355 kg

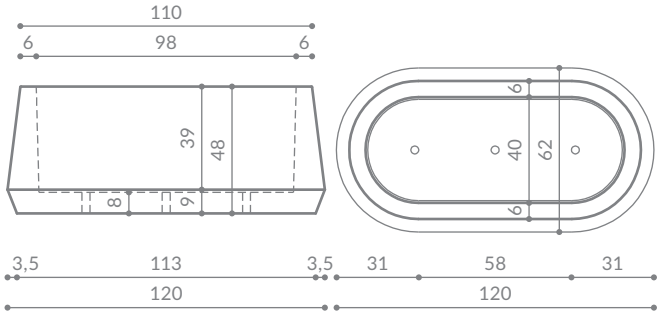

DONICA BETONOWA NR KAT. 177

Waga: 250 kg

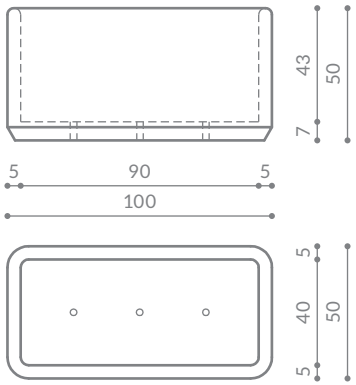

DONICA BETONOWA NR KAT. 90

Waga: 515 kg
Metalowy pierścień
dostępny jako opcja

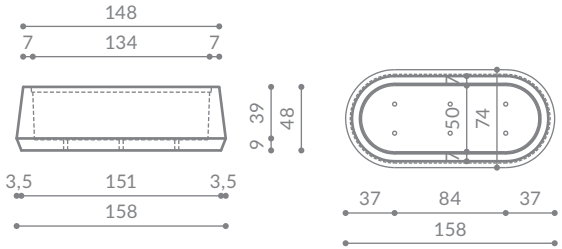

DONICA BETONOWA NR KAT. 91

Waga: 700 kg
Metalowy pierścień
dostępny jako opcja

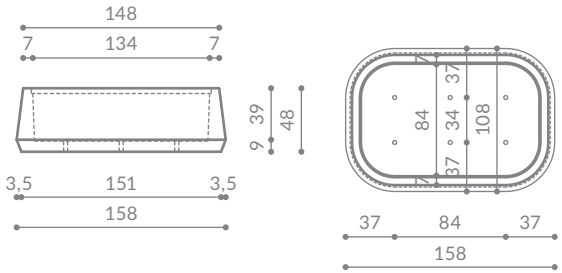

DONICE BETONOWE OKRĄGŁE

investim SA™

DONICA BETONOWA NR KAT. 87

Waga: 425 kg
Metalowy pierścień
dostępny jako opcja

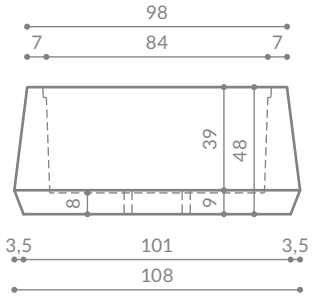

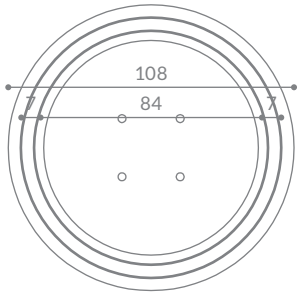

DONICA BETONOWA NR KAT. 88

Waga: 700 kg
Metalowy pierścień
dostępny jako opcja

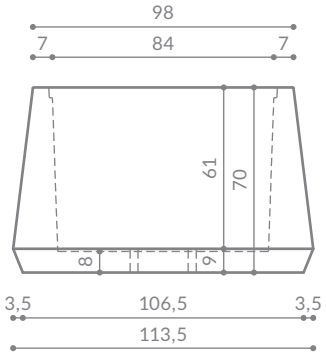

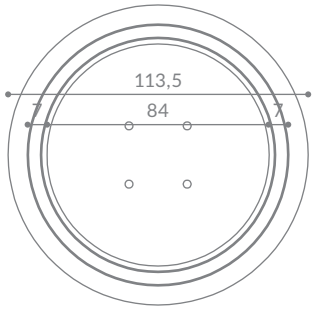

DONICA BETONOWA NR KAT. 89

Waga: 250 kg
Metalowy pierścień
dostępny jako opcja

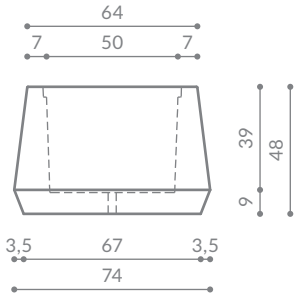

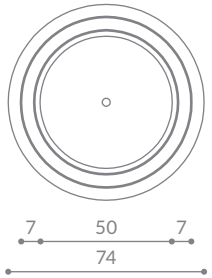

DONICA BETONOWA NR KAT. 133

Waga: 800 kg

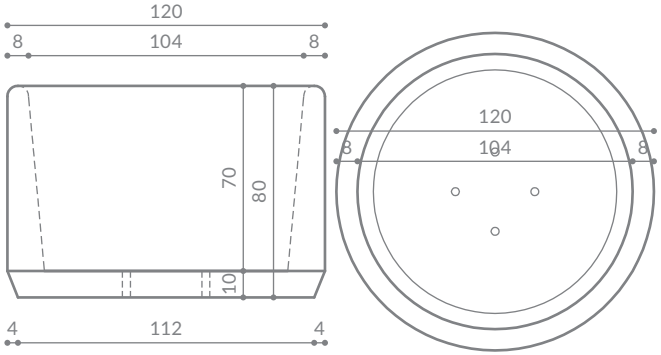

DONICA BETONOWA NR KAT. 178

Waga: 170 kg

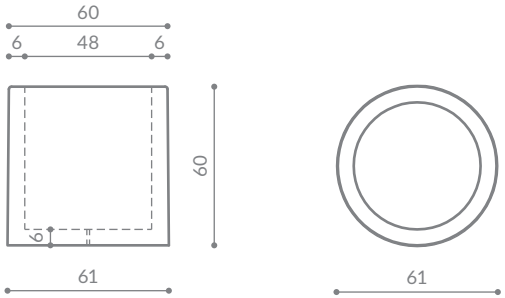

DONICA BETONOWA NR KAT. 223

Waga: 80 kg

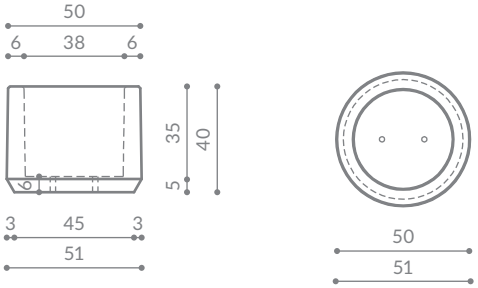

KOSZE BETONOWE OKRĄGŁE

investim SA

KOSZ BETONOWY NR KAT. 113

Waga: 140 kg
Pojemność kosza
z wkładem: 30 lub 40 litrów

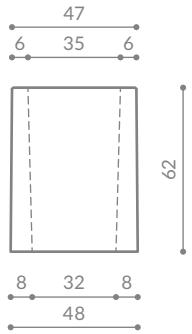

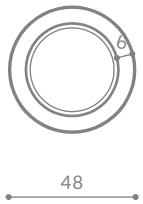

KOSZ BETONOWY NR KAT. 218

Waga: 130 kg
Pojemność kosza
z wkładem: 30 lub 40 litrów

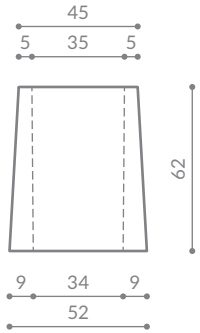

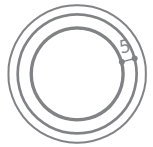

KOSZ BETONOWY NR KAT. 114

Waga: 180 kg
Pojemność kosza
z wkładem: 70 litrów

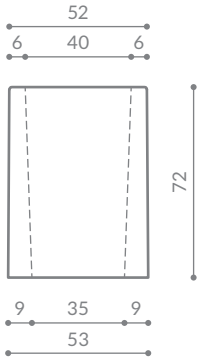

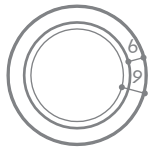

KOSZ BETONOWY NR KAT. 41

Waga: 170 kg
Pojemność kosza
z wkładem: 70 litrów

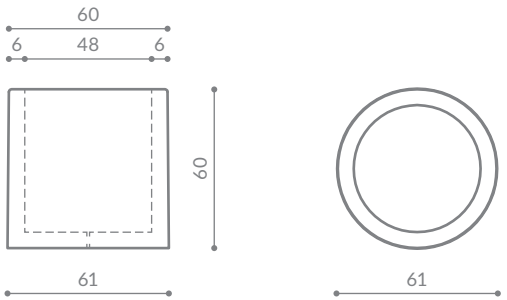

KOSZ BETONOWY NR KAT. 137

Waga: 210 kg
Pojemność kosza
z wkładem: 40 litrów

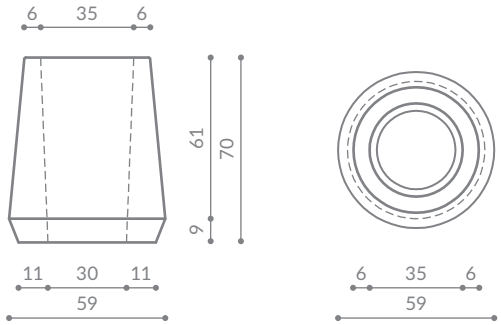

KOSZ BETONOWY NR KAT. 85

Waga: 300 kg
Pojemność kosza
z wkładem: 60 lub 55 litrów
w wersji z pierścieniem
żeliwnym lub daszkiem

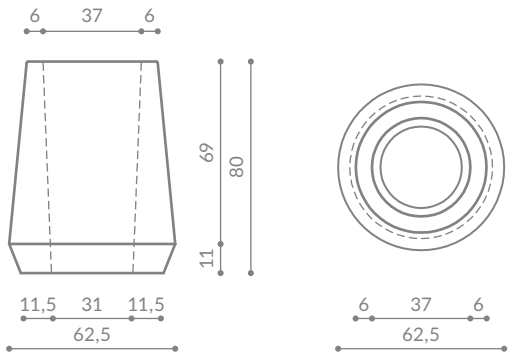

KOSZ BETONOWY NR KAT. 86

Waga: 320 kg
Pojemność kosza
z wkładem: 70 litrów

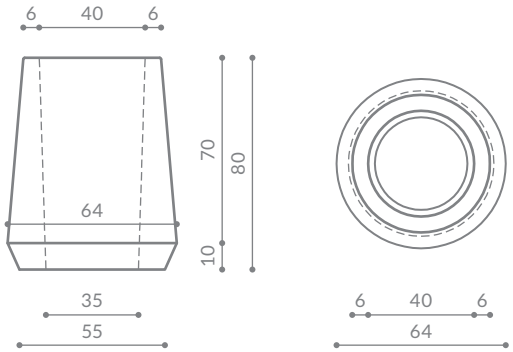

KOSZ BETONOWY NR KAT. 125

Waga: 340 kg
Pojemność kosza
z wkładem: 70 litrów

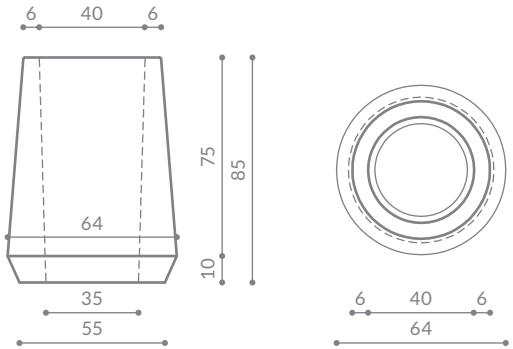

KOSZ BETONOWY NR KAT. 129

Waga: 320 kg
Pojemność kosza
z wkładem: 60 lub 55 litrów
w wersji z pierścieniem
żeliwnym

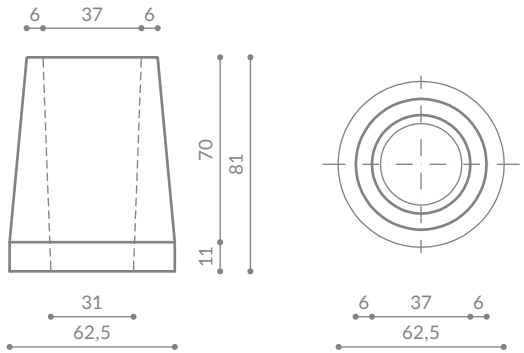

KOSZE BETONOWE CZWOROKĄTNE

Investim SA

KOSZ BETONOWY NR KAT. 146 WYS. 60

Waga: 130 kg
Pojemność kosza
z wkładem: 45 litrów

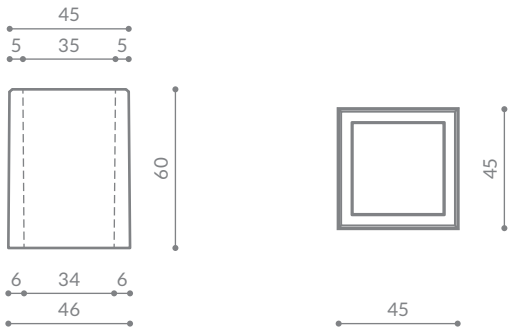

KOSZ BETONOWY NR KAT. 146 WYS. 80

Waga: 175 kg
Pojemność kosza
z wkładem: 70 litrów

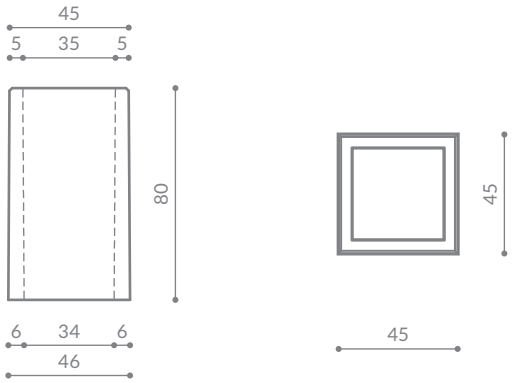

KOSZ BETONOWY NR KAT. 159

Waga: 230 kg
Pojemność kosza
z wkładem: 90 litrów

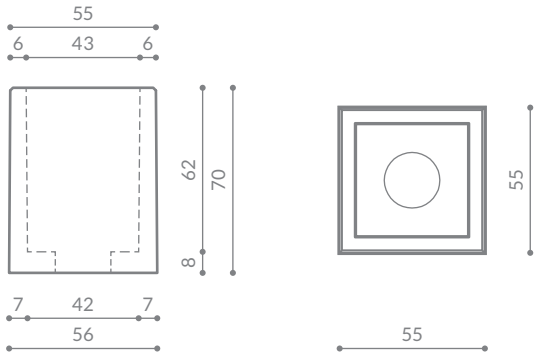

KOSZE BETONOWE SZEŚCIOKĄTNE

investim SA ™

KOSZ BETONOWY NR KAT. 122

Waga: 110 kg
Pojemność kosza
z wkładem: 50 litrów

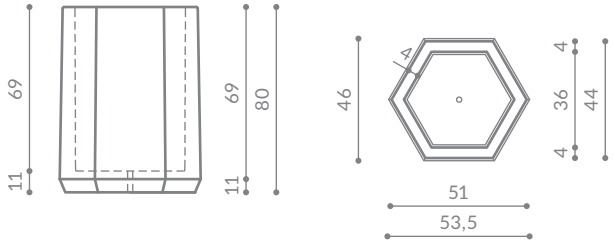

KOSZ BETONOWY NR KAT. 124

Waga: 190 kg
Pojemność kosza
z wkładem: 40 litrów
Dostępna jest również wersja
z kopuła

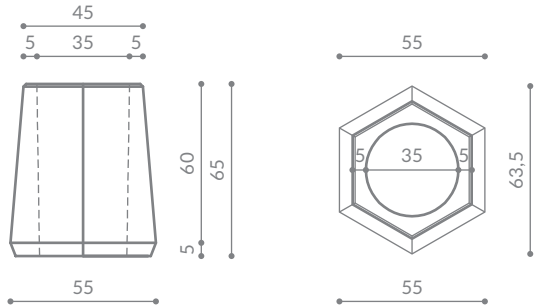

KOSZ BETONOWY NR KAT. 130

Waga: 160 kg
Pojemność kosza
z wkładem: 30 lub 40 litrów
Dostępna jest również wersja
z kopuła

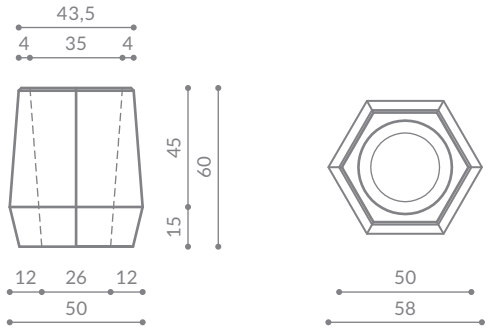

KOSZE BETONOWE OŚMIOKĄTNE

investim SA

KOSZ BETONOWY NR KAT. 47

Waga: 235 kg
Pojemność kosza
z wkładem: 30 litrów

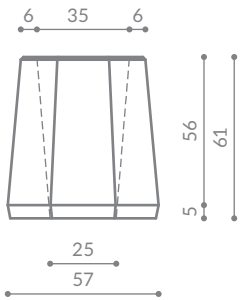

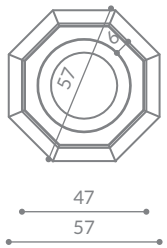

KOSZ BETONOWY NR KAT. 74

Waga: 250 kg
Pojemność kosza
z wkładem: 40 lub 45 litrów
Dostępna jest również wersja
z kopuła

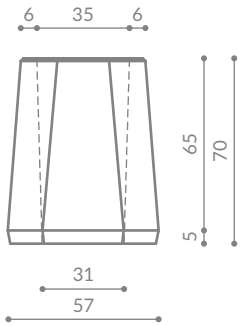

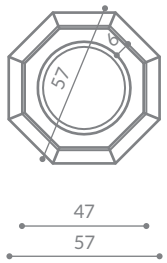

KOSZ BETONOWY NR KAT. 222

Waga: 135 kg
Pojemność kosza
z wkładem: 30 litrów
Dostępna jest również wersja
z kopuła

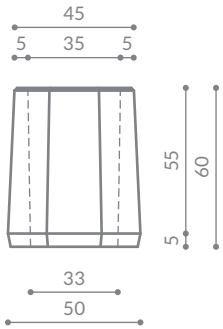

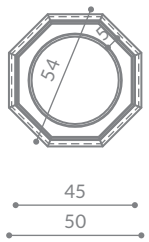

KOSZ BETONOWY NR KAT. 75

Waga: 280 kg
Pojemność kosza
z wkładem: 70 litrów

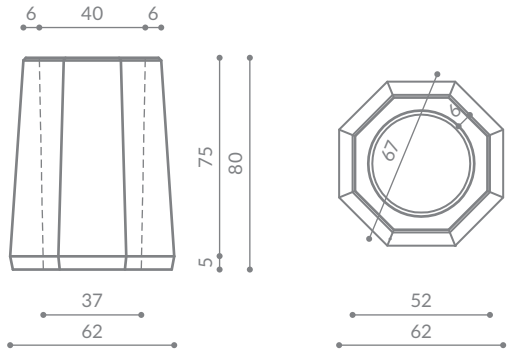

KOSZ BETONOWY NR KAT. 221

Waga: 215 kg
Pojemność kosza
z wkładem: 70 litrów

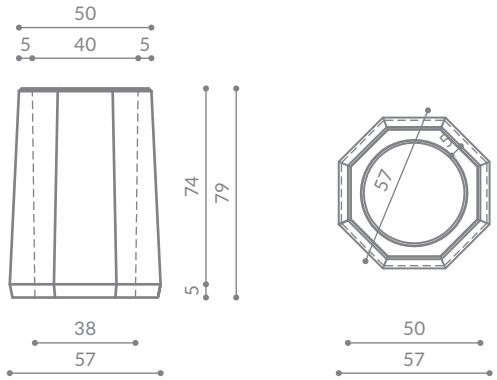

KOSZ BETONOWY NR KAT. 210

Waga: 200 kg
Pojemność kosza
z wkładem: 70 litrów

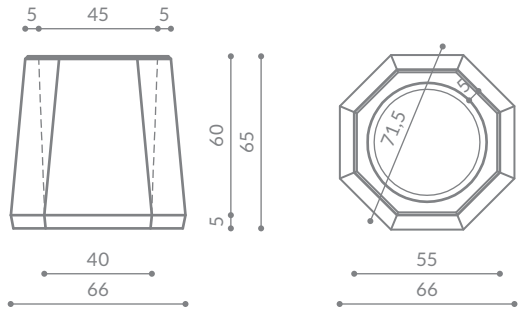

KOSZ BETONOWY NR KAT. 172

Waga: 280 kg
Pojemność kosza
z wkładem: 120 litrów

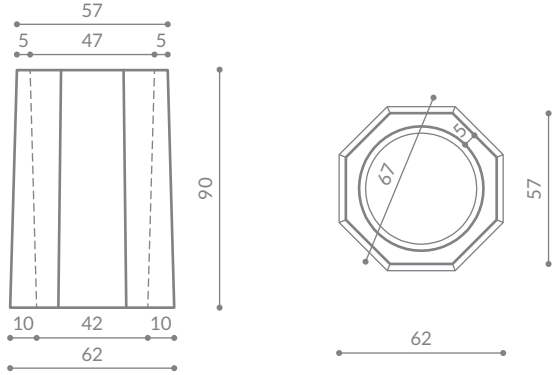

KOSZ BETONOWY NR KAT. 213 SZEŚCIOKĄTNY

Waga: 145 kg
Pojemność kosza
z wkładem: 70 litrów

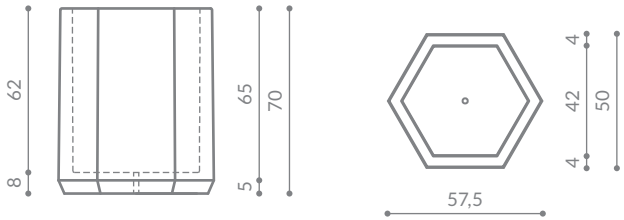

KOSZ BETONOWY NR KAT. 140 TRAPEZ

Waga: 255 kg
Pojemność kosza
z wkładem: 70 litrów

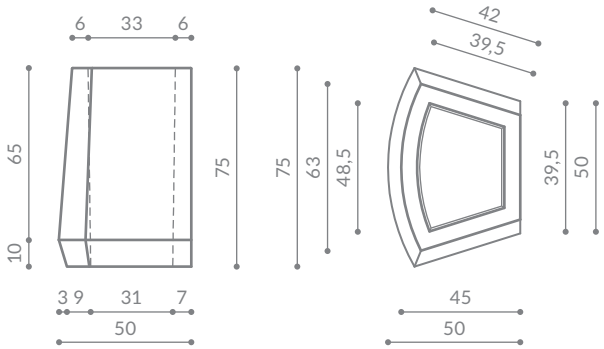

KOSZE BETONOWE Z DREWNEM

Investim SA

KOSZ BETONOWY NR KAT. 117

Waga: 170 kg
Pojemność kosza
z wkładem: 50 litrów

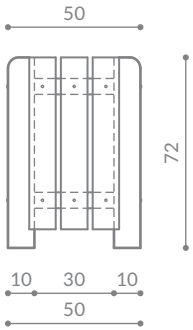

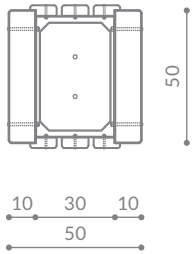

KOSZ BETONOWY NR KAT. 118

Waga: 180 kg
Pojemność kosza
z wkładem: 50 litrów

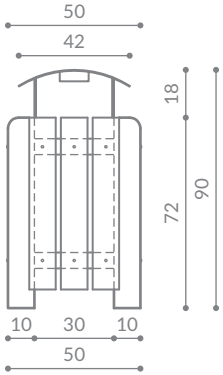

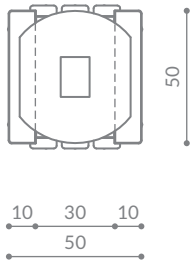

KOSZ BETONOWY NR KAT. 139

Waga: 150 kg
Pojemność kosza
z wkładem: 40 lub 45 litrów

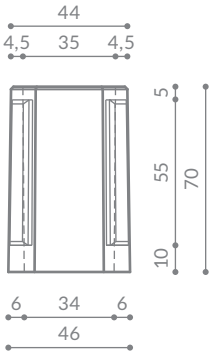

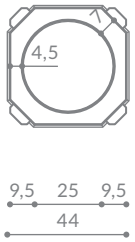

KOSZE BETONOWE Z DASZKIEM

Investim SA

KOSZ BETONOWY NR KAT. 146 WYS. 80

Waga: 130 kg
Pojemność kosza
z wkładem: 50 litrów

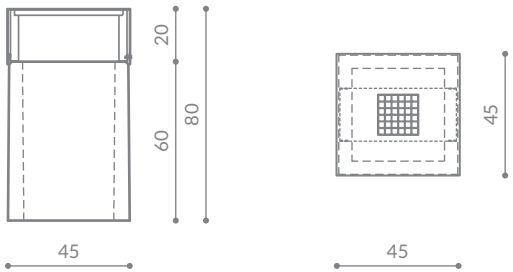

KOSZ BETONOWY NR KAT. 146 WYS. 100

Waga: 175 kg
Pojemność kosza
z wkładem: 70 litrów

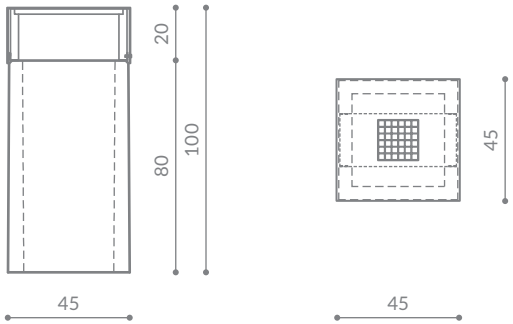

KOSZ BET. NR KAT. 47 Z KOPUŁĄ

Waga: 235 kg
Poj. z wkładem: 30 litrów

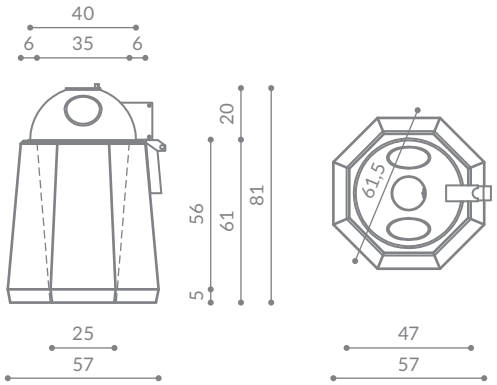

KOSZ BETONOWY NR KAT. 113 Z KOPUŁĄ

Waga: 140 kg
Pojemność kosza
z wkładem: 30 lub 40 litrów

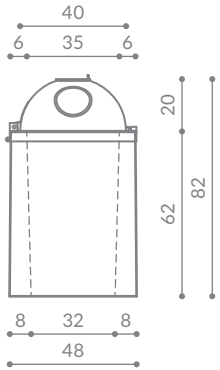

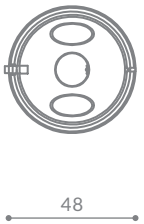

KOSZ BETONOWY NR KAT. 114 Z KOPUŁĄ

Waga: 180 kg
Pojemność kosza
z wkładem: 70 litrów

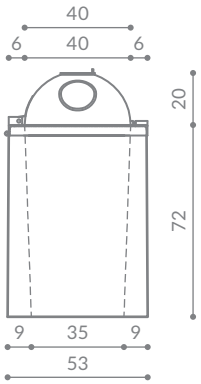

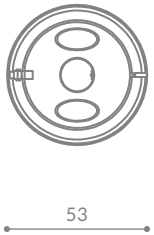

KOSZ BETONOWY NR KAT. 140 Z DASZKIEM

Waga: 255 kg
Pojemność kosza
z wkładem: 70 litrów

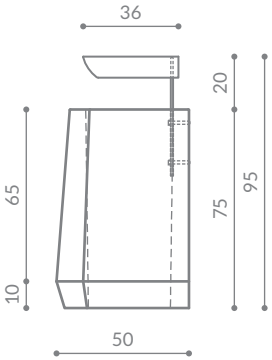

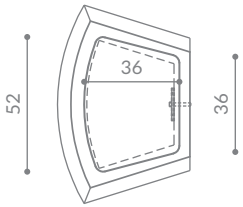

SŁUPKI BETONOWE WIELOKĄTNE

investim SA ™

SŁUPEK BETONOWY NR KAT. 01

Waga: 70 kg

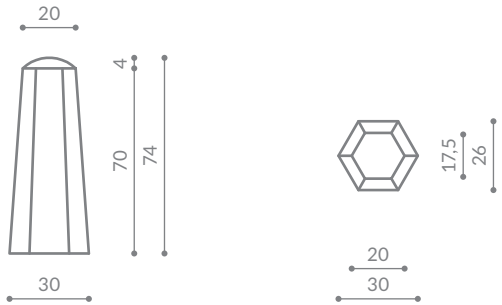

SŁUPEK BETONOWY NR KAT. 03

Waga: 234 kg

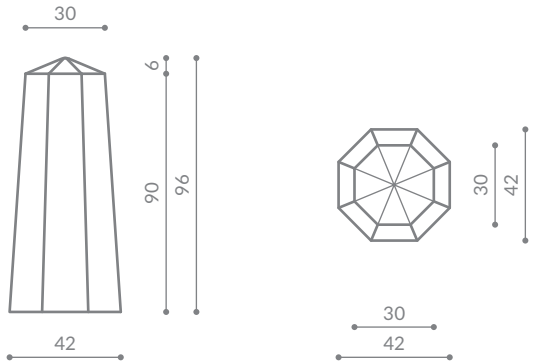

SŁUPEK BETONOWY NR KAT. 19

Waga: 75 kg

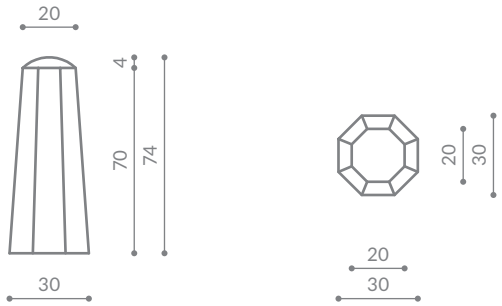

SŁUPKI BETONOWE OKRĄGŁE

Investim SA

SŁUPEK BETONOWY NR KAT. 05

Waga: 89 kg

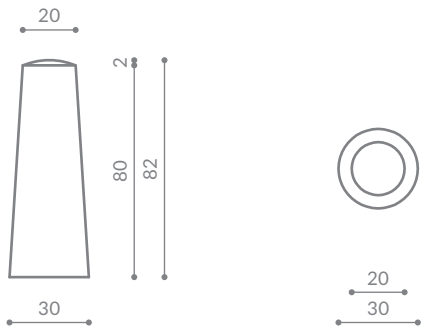

SŁUPEK BETONOWY NR KAT. 36

Waga: 65 kg

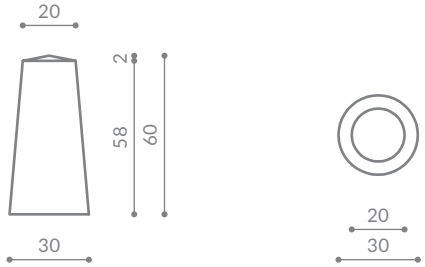

SŁUPEK BETONOWY NR KAT. 17

Waga: 87 kg

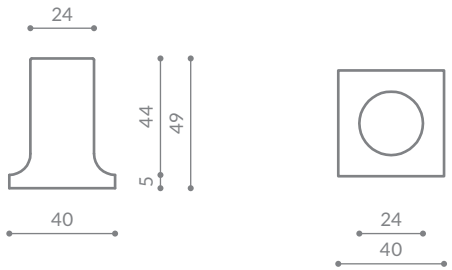

SŁUPEK BETONOWY NR KAT. 170

Waga: 98 kg

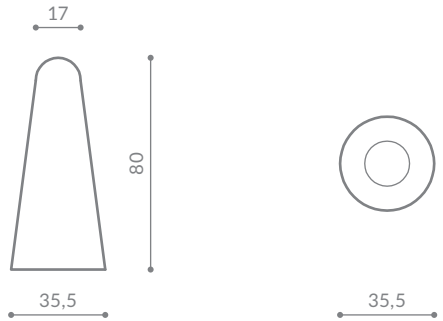

SŁUPEK BETONOWY NR KAT. 46

Waga: 165 kg

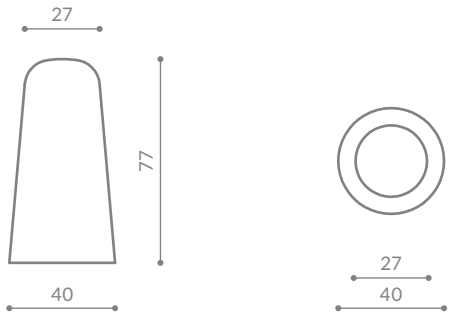

SŁUPEK BETONOWY NR KAT. 167

Waga: 165 kg

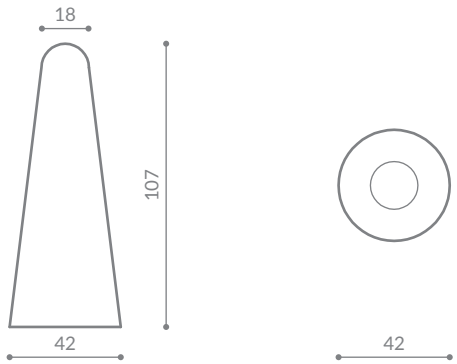

SŁUPEK BETONOWY NR KAT. 11

Waga: 93 kg

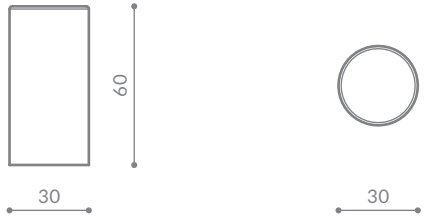

SŁUPEK BETONOWY NR KAT. 142

Waga: 270 kg

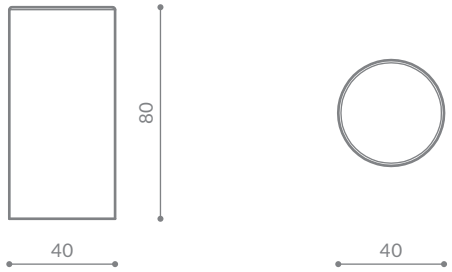

SŁUPEK BETONOWY NR KAT. 52

Waga: 315 kg

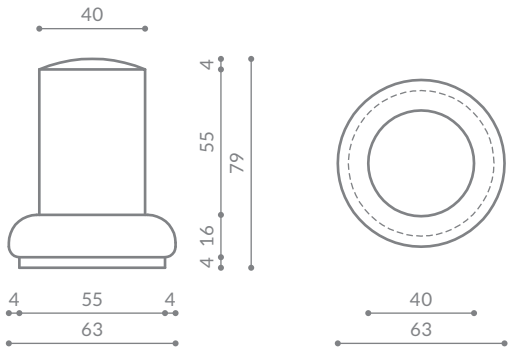

SŁUPEK BETONOWY NR KAT. 26

Waga: 41 kg

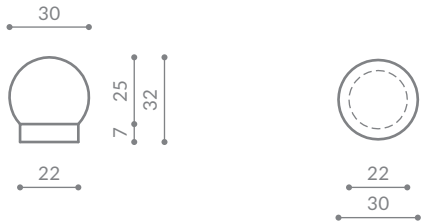

SŁUPEK BETONOWY NR KAT. 92

Waga: 175 kg

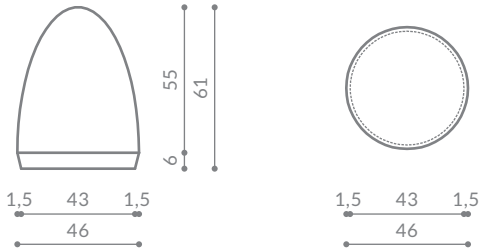

SŁUPEK BETONOWY NR KAT. 93

Waga: 140 kg

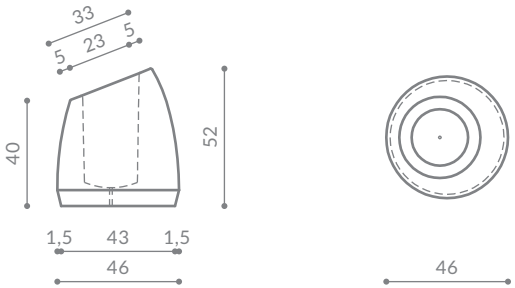

SŁUPEK BETONOWY NR KAT. 94

Waga: 170 kg

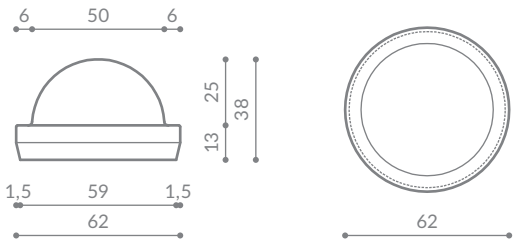

SŁUPEK BETONOWY NR KAT. 95

Waga: 155 kg

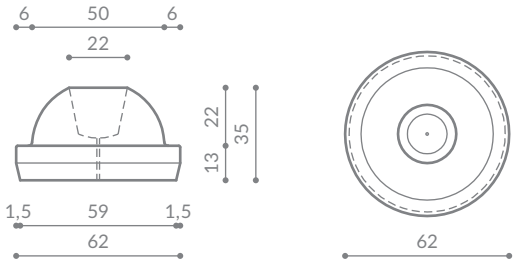

SŁUPEK BETONOWY NR KAT. 96

Waga: 160 kg

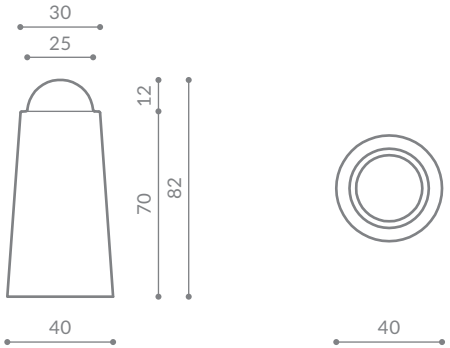

SŁUPEK BETONOWY NR KAT. 97

Waga: 105 kg

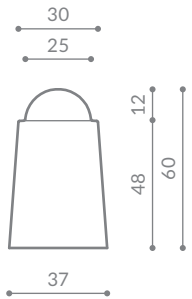

SŁUPEK BETONOWY NR KAT. 150

Waga: 90 kg
Taśma odblaskowa
dostępna jako opcja

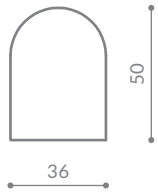

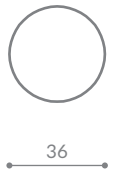

SŁUPEK BETONOWY NR KAT. 151

Waga: 130 kg
Taśma odblaskowa
dostępna jako opcja

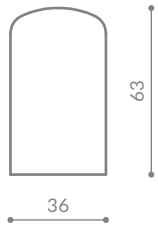

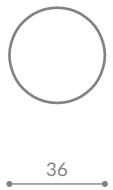

SŁUPEK BETONOWY NR KAT. 152

Waga: 50 kg

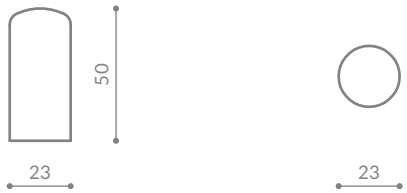

SŁUPEK BETONOWY NR KAT. 132

Waga: 240 kg

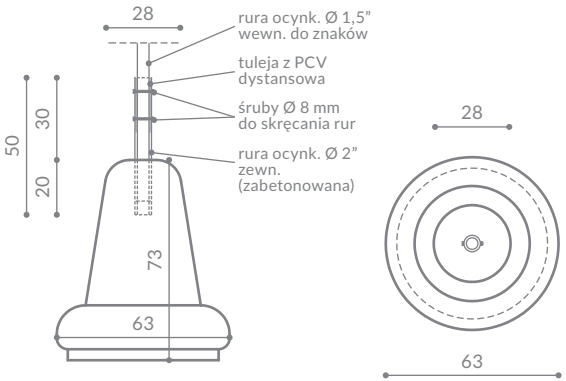

SŁUPEK BETONOWY NR KAT. 155

Waga: 180 kg
Taśma odblaskowa
dostępna jako opcja

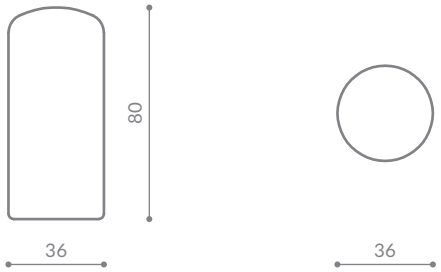

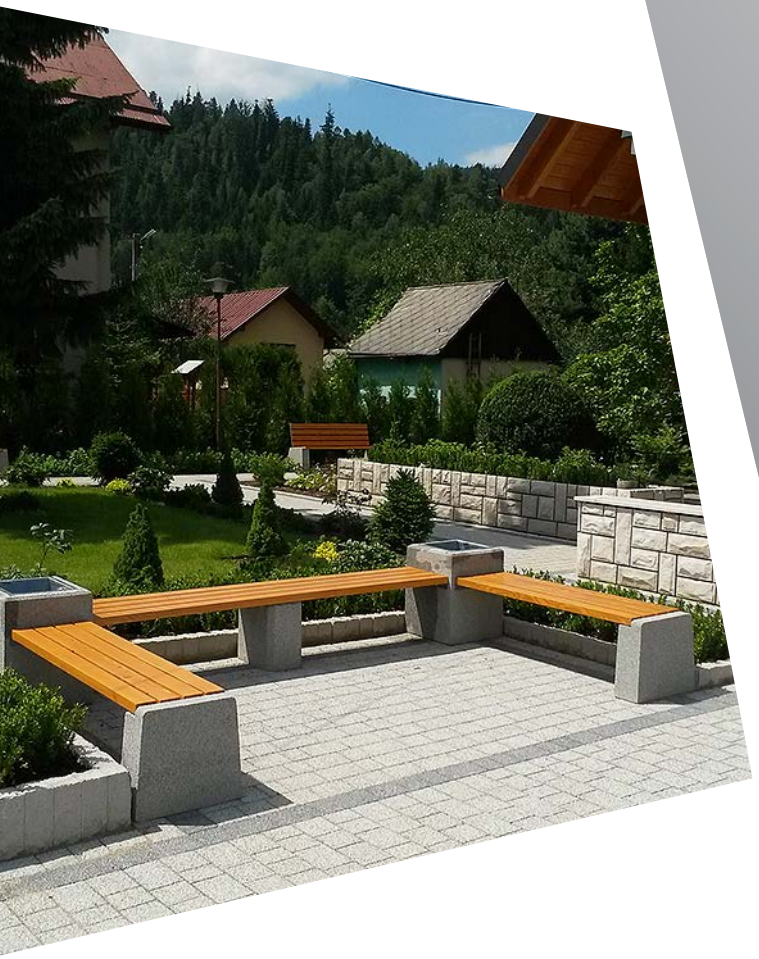

SŁUPKI BETONOWE KWADRATOWE

Realizacja projektu indywidualnego

Investim SA

SŁUPEK BETONOWY NR KAT. 12

Waga: 107 kg

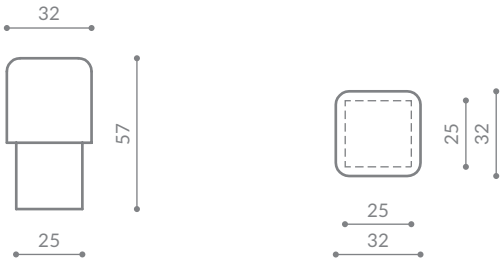

SŁUPEK BETONOWY NR KAT. 27

Waga: 40 kg

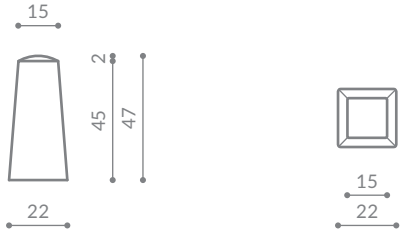

SŁUPEK BETONOWY NR KAT. 169

Waga: 65 kg

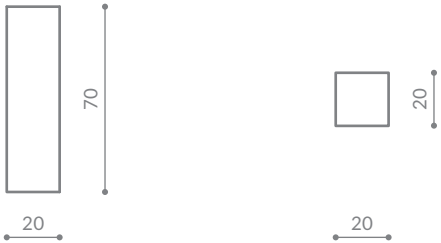

ZAPORY PARKINGOWE

Realizacja – CH Auchan Łomianki

Investim SA

ZAPORA PARKINGOWA NR KAT. 25

Waga: 92 kg

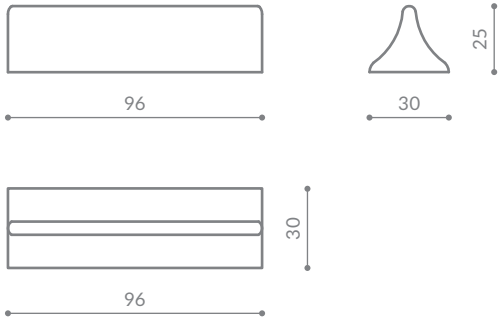

ZAPORA PARKINGOWA NR KAT. 43

Waga: 92 kg

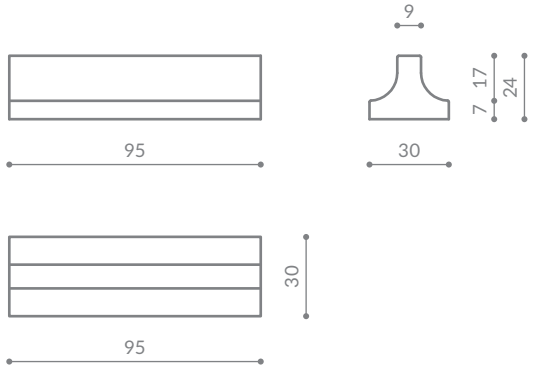

ZAPORA PARKINGOWA NR KAT. 180

Waga: 172 kg

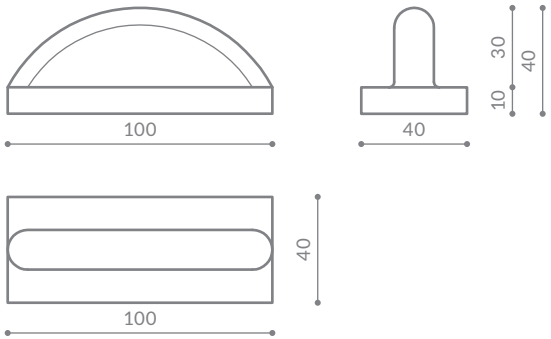

ŁAWKI BETONOWE

Investim SA

ŁAWKA BETONOWA NR KAT. 98

Waga: 220 kg

Wymiary:
długość 170 cm, wysokość 45 cm, szerokość 46 cm

Montaż:
wolnostojące, przykręcone do podłoża utwardzonego za pomocą zestawu montażowego, przykręcone do fundamentów ustawionych w podłożu nieutwardzonym

ŁAWKA BETONOWA NR KAT. 104

Waga: 140 kg

Wymiary:
długość 180 cm, wysokość 44 cm, szerokość 40 cm

Montaż:
wolnostojące, przykręcone do podłoża utwardzonego za pomocą zestawu montażowego, przykręcone do fundamentów ustawionych w podłożu nieutwardzonym

ŁAWKA BETONOWA NR KAT. 105 Z OPARCIEM

Waga: 150 kg

Wymiary:
długość 180 cm, wysokość 44 cm, szerokość 40 cm

Montaż:
wolnostojące, przykręcone do podłoża utwardzonego za pomocą zestawu montażowego, przykręcone do fundamentów ustawionych w podłożu nieutwardzonym

ŁAWKA BETONOWA NR KAT. 149

Waga: 85 kg
Ławka dostępna jest również w wersji z przedłużonymi nogami

Wymiary:
długość siedziska: 180 cm, wysokość siedziska: 44 cm, szerokość: 40 cm

Montaż:
wolnostojące, przykręcone do podłoża utwardzonego za pomocą zestawu montażowego, montaż w podłożu nieutwardzonym dzięki fabrycznie przedłużonym nogom

---

ŁAWKA BETONOWA NR KAT. 107

Waga: 180 kg

Wymiary:
długość całkowita: 210 cm, długość siedziska: 180 cm, wysokość siedziska: 44 cm, szerokość: 40 cm

Montaż:
wolnostojące, przykręcone do podłoża utwardzonego za pomocą zestawu montażowego, przykręcone do fundamentów ustawionych w podłożu nieutwardzonym

---

ŁAWKA BETONOWA NR KAT. 107 Z OPARCIEM

Waga: 200 kg

Wymiary:
długość całkowita: 210 cm, długość siedziska: 180 cm, wysokość siedziska: 44 cm, wysokość całkowita 78 cm, głębokość: 40 cm

Montaż:
wolnostojące, przykręcone do podłoża utwardzonego za pomocą zestawu montażowego, przykręcone do fundamentów ustawionych w podłożu nieutwardzonym

ŁAWKA BETONOWA NR KAT. 143

Waga: 330 kg

Wymiary:
długość całkowita: 230 cm, długość siedziska: 180 cm, wysokość: 44 cm, szerokość: 40 cm

Montaż:
wolnostojące, przykręcone do podłoża utwardzonego za pomocą zestawu montażowego, przykręcone do fundamentów ustawionych w podłożu nieutwardzonym

ŁAWKA BETONOWA NR KAT. 143 Z OPARCIEM

Waga: 350 kg

Wymiary:
długość całkowita: 230 cm, długość siedziska: 180 cm, wysokość siedziska: 44 cm, wysokość całkowita: 77 cm, głębokość siedziska: 40 cm

Montaż:
wolnostojące, przykręcone do podłoża utwardzonego za pomocą zestawu montażowego, przykręcone do fundamentów ustawionych w podłożu nieutwardzonym

ŁAWKA BETONOWA NR KAT. 121

Waga: 265 kg

Wymiary:
długość siedziska: 104 - 149 cm, wysokość: 44,5 cm, szerokość: 40 cm

Montaż:
wolnostojące, przykręcone do podłoża utwardzonego za pomocą zestawu montażowego, przykręcone do fundamentów ustawionych w podłożu nieutwardzonym

ŁAWKA BETONOWA NR KAT. 131

Waga: 105 kg
Ławka dostępna jest również w wersji z przedłużonymi nogami

Wymiary:
długość siedziska: 180 cm, wysokość siedziska: 44 cm, wysokość całkowita 77 cm, głębokość siedziska: 40 cm

Montaż:
wolnostojące, przykręcone do podłoża utwardzonego za pomocą zestawu montażowego, montaż w podłożu nieutwardzonym dzięki fabrycznie przedłużonym nogom

---

ŁAWKA BETONOWA NR KAT. 153

Waga: 120 kg
Ławka dostępna jest również w wersji z przedłużonymi nogami

Wymiary:
długość siedziska 180 cm, długość całkowita 200 cm, wysokość siedziska 41 cm, wysokość całkowita 76 cm, głębokość siedziska 40 cm

Montaż:
wolnostojące, przykręcone do podłoża utwardzonego za pomocą zestawu montażowego, montaż w podłożu nieutwardzonym dzięki fabrycznie przedłużonym nogom

---

ŁAWKA BETONOWA NR KAT. 168

Waga: 390 kg

Wymiary:
podstawa kwadrat o wymiarze 100 cm x 100 cm, wysokość siedziska 46 cm

Montaż:
wolnostojące

ŁAWKA BETONOWA NR KAT. 163

Waga: 140 kg

Wymiary:
długość siedziska 180 cm, długość całkowita 195 cm, wysokość siedziska 44 cm, szerokość siedziska 41 cm

Montaż:
wolnostojące, przykręcone do podłoża utwardzonego za pomocą zestawu montażowego, przykręcone do fundamentów ustawionych w podłożu nieutwardzonym

ŁAWKA BETONOWA NR KAT. 164

Waga: 220 kg

Wymiary:
długość siedziska 180 cm, długość całkowita 196 cm, wysokość siedziska 44 cm, wysokość całkowita 85 cm, głębokość siedziska 44 cm, szerokość ławki 60 cm

Montaż:
wolnostojące, przykręcone do podłoża utwardzonego za pomocą zestawu montażowego, przykręcone do fundamentów ustawionych w podłożu nieutwardzonym

ŁAWKA BETONOWA NR KAT. 164 Z PODŁOKIET-NIKIEM

Waga: 220 kg

Wymiary:
długość siedziska 180 cm, długość całkowita 196 cm, wysokość siedziska 44 cm, wysokość całkowita 85 cm, głębokość siedziska 44 cm, szerokość ławki 60 cm

Montaż:
wolnostojące, przykręcone do podłoża utwardzonego za pomocą zestawu montażowego, przykręcone do fundamentów ustawionych w podłożu nieutwardzonym

ŁAWKA BETONOWA NR KAT. 173

Waga: 85 kg
Ławka dostępna jest również w wersji z przedłużonymi nogami

Wymiary:
długość siedziska: 180 cm, wysokość siedziska: 46 cm, szerokość: 46 cm

Montaż:
montaż w podłożu nieutwardzonym dzięki fabrycznie przedłużonym nogom betonowym

---

ŁAWKA BETONOWA NR KAT. 173 Z OPARCIEM

Waga: 195 kg

Wymiary:
długość siedziska: 180 cm, wysokość siedziska: 44 - 45 cm, wysokość całkowita 118 cm, wysokość całkowita po wkopaniu 87-88 cm, głębokość siedziska: 46 cm, szerokość ławki 67 cm

Montaż:
montaż w podłożu nieutwardzonym dzięki fabrycznie przedłużonym nogom betonowym

---

ŁAWKA BETONOWA NR KAT. 174

Waga: 160 kg

Wymiary:
długość siedziska: 180 cm, wysokość siedziska: 44 - 45 cm, wysokość całkowita 118 cm, wysokość całkowita po wkopaniu 71-72 cm, głębokość siedziska: 46 cm, szerokość podstawy do wkopania 70 cm

Montaż:
montaż w podłożu nieutwardzonym dzięki fabrycznie przedłużonym nogom betonowym

ŁAWKA BETONOWA NR KAT. 175

Waga: 150 kg
Ławka dostępna jest również w wersji z przedłużonymi nogami

Wymiary:
długość siedziska 180 cm, długość całkowita 205 cm, wysokość siedziska 45 cm, wysokość całkowita 85 cm

Montaż:
wolnostojące, przykręcone do podłoża utwardzonego za pomocą zestawu montażowego, montaż w podłożu nieutwardzonym dzięki fabrycznie przedłużonym nogom betonowym

ŁAWKA BETONOWA NR KAT. 179

Waga: 150 kg
Ławka dostępna jest również w wersji z przedłużonymi nogami

Wymiary:
długość siedziska: 180 cm, wysokość siedziska: 47 cm do 44 cm, wysokość całkowita 84 cm, głębokość siedziska: 46 cm

Montaż:
wolnostojące, przykręcone do podłoża utwardzonego za pomocą zestawu montażowego, montaż w podłożu nieutwardzonym dzięki fabrycznie przedłużonym nogom

ŁAWKA BETONOWA NR KAT. 197

Waga: 150 kg
Ławka dostępna jest również w wersji z przedłużonymi nogami

Wymiary:
długość siedziska: 180 cm, długość całkowita 205 cm, wysokość siedziska: 42 cm, wysokość całkowita 82 cm, głębokość siedziska: 46 cm

Montaż:
wolnostojące, przykręcone do podłoża utwardzonego za pomocą zestawu montażowego, montaż w podłożu nieutwardzonym dzięki fabrycznie przedłużonym nogom

ŁAWKA BETONOWA NR KAT. 165

Waga: 140 kg

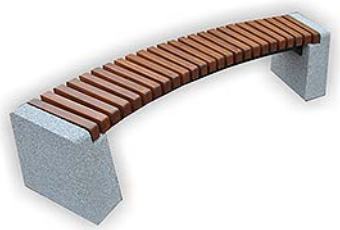

Wymiary:
długość siedziska po stronie zewnętrznej 191,5 cm, wysokość siedziska 42 cm, szerokość siedziska 37,5 cm

Montaż:
wolnostojące, przykręcone do podłoża utwardzonego za pomocą zestawu montażowego, przykręcone do fundamentów ustawionych w podłożu nieutwardzonym

ŁAWKA BETONOWA NR KAT. 184

Waga: 250 kg

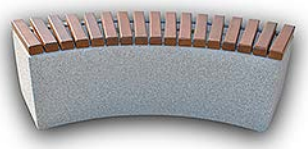

Wymiary:
długość po łuku zewnętrznym 157 cm, szerokość 40 cm, wysokość 45 cm

Montaż:
wolnostojące

ŁAWKA BETONOWA NR KAT. 184 Z OPARCIEM

Waga: 270 kg

Wymiary:
długość po łuku zewnętrznym 157 cm, szerokość 40 cm, wysokość 45 cm, wysokość całkowita 81 cm

Montaż:
wolnostojące

ŁAWKI ŻELIWNE

Laserowe grawerunki drewna

Investim SA™

ŁAWKA ŻELIWNA NR KAT. 99

Waga: 65 kg

Wymiary:
długość 180 cm, wysokość siedziska 42 cm, wysokość całkowita 78 cm

Montaż:
wolnostojące, przykręcone do podłoża utwardzonego, przykręcone do fundamentów ustawionych w podłożu nieutwardzonym

ŁAWKA ŻELIWNA NR KAT. 102 Z OPARCIEM

Waga: 50 kg

Wymiary:
długość 180 cm, wysokość całkowita 70 cm, wysokość siedziska 41 cm

Montaż:
wolnostojące, przykręcone do podłoża utwardzonego, przykręcone do fundamentów ustawionych w podłożu nieutwardzonym

ŁAWKA ŻELIWNA NR KAT. 102

Waga: 40 kg

Wymiary:
długość 180 cm, wysokość siedziska 42 cm, szerokość siedziska 58 cm

Montaż:
wolnostojące, przykręcone do podłoża utwardzonego, przykręcone do fundamentów ustawionych w podłożu nieutwardzonym

ŁAWKA ŻELIWNA NR KAT. 103

Waga: 55 kg

Wymiary:
długość 180 cm, wysokość całkowita 77 cm, wysokość siedziska 41 cm

Montaż:
wolnostojące, przykręcone do podłoża utwardzonego, przykręcone do fundamentów ustawionych w podłożu nieutwardzonym

ŁAWKA ŻELIWNA NR KAT. 123

Waga: 50 kg

Wymiary:
długość 180 cm, wysokość całkowita 74 cm, wysokość siedziska 42 cm

Montaż:
wolnostojące, przykręcone do podłoża utwardzonego, przykręcone do fundamentów ustawionych w podłożu nieutwardzonym

ŁAWKA ŻELIWNA NR KAT. 160

Waga: 45 kg

Wymiary:
długość 180 cm, wysokość siedziska 43 cm, wysokość całkowita 75 cm

Montaż:
wolnostojące, przykręcone do podłoża utwardzonego, przykręcone do fundamentów ustawionych w podłożu nieutwardzonym

ŁAWKI STALOWE

Laserowy grawerunek drewna

Investim SA

ŁAWKA STALOWA NR KAT. 156

Waga: 27 kg

Wymiary:
długość całkowita 192 cm (siedzisko 180 cm), wysokość siedziska 42 cm, szerokość siedziska 46 cm

Montaż:
wolnostojące, przykręcone do podłoża utwardzonego, przykręcone do fundamentów ustawionych w podłożu nieutwardzonym

---

ŁAWKA STALOWA NR KAT. 156 Z OPARCIEM 2 LISTWY

Waga: 38 kg

Wymiary:
długość całkowita 205 cm (siedzisko 180 cm), wysokość całkowita 76 cm, wysokość siedziska 43 cm

Montaż:
wolnostojące, przykręcone do podłoża utwardzonego, przykręcone do fundamentów ustawionych w podłożu nieutwardzonym

---

ŁAWKA STALOWA NR KAT. 156 Z OPARCIEM 4 LISTWY

Waga: 45 kg

Wymiary:
długość całkowita 205 cm (siedzisko 180 cm), wysokość całkowita 76 cm, wysokość siedziska 43 cm

Montaż:
wolnostojące, przykręcone do podłoża utwardzonego, przykręcone do fundamentów ustawionych w podłożu nieutwardzonym

ŁAWKA STALOWA NR KAT. 156 Z OPARCIEM DWUSTRONNA

Waga: – kg

Wymiary:
długość całkowita 205 cm (siedzisko 180 cm), wysokość oparcia 76 cm, wysokość siedziska 43 cm, głębokość siedziska 40 cm, szerokość 125 cm

Montaż:
wolnostojące, przykręcone do podłoża utwardzonego, przykręcone do fundamentów ustawionych w podłożu nieutwardzonym

---

ŁAWKA STALOWA NR KAT. 209

Waga: 35 kg

Wymiary:
długość całkowita 180 cm, wysokość siedziska 45 cm, szerokość 45 cm

Montaż:
wolnostojące, przykręcone do podłoża utwardzonego, przykręcone do fundamentów ustawionych w podłożu nieutwardzonym

---

ŁAWKA STALOWA NR KAT. 208 Z OPARCIEM

Waga: 50 kg

Wymiary:
długość całkowita 180 cm, wysokość całkowita 79 cm, wysokość siedziska 45 cm, szerokość 55 cm

Montaż:
wolnostojące, przykręcone do podłoża utwardzonego, przykręcone do fundamentów ustawionych w podłożu nieutwardzonym

WYROBY Z BETONU ARCHITEKTONICZNEGO

Realizacja – Kutno

ŁAWKA BETONOWA NR KAT. 190

Waga: 1300 kg

Wymiary:
długość siedziska 160 cm
długość całkowita 190 cm
wysokość siedziska 40 cm
wysokość całkowita 91,5 cm
szerokość kanapy 85 cm

ŁAWKA BETONOWA NR KAT. 192

Waga: 370 kg

Wymiary:
długość siedziska 140 cm
szerokość 60 cm
wysokość 42 cm
wysokość z elementami drewnianymi 46 cm

ŁAWKA BETONOWA NR KAT. 193

Waga: 100 kg

Wymiary:
długość siedziska 40 cm
szerokość 40 cm
wysokość 40 cm
wysokość z elementami drewnianymi 44 cm

ŁAWKA BETONOWA NR KAT. 601 WARIANT 1

Waga: 490 kg

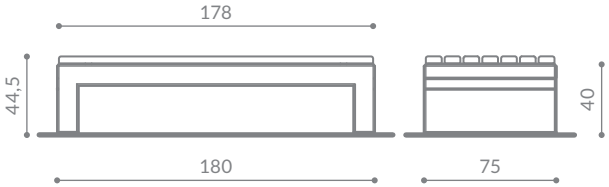

ŁAWKA BETONOWA NR KAT. 601 WARIANT 2

Waga: 490 kg

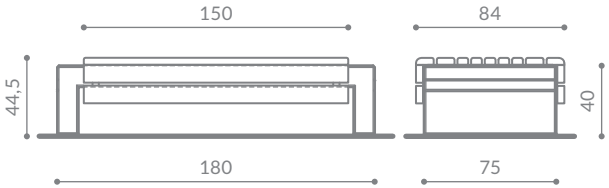

ŁAWKA BETONOWA NR KAT. 601 WARIANT 3

Waga: 470 kg

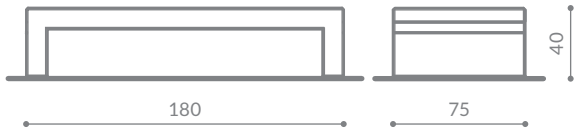

KOSZ BETONOWY NR KAT. 600 100 CM Z DASZKIEM

Waga: 205 kg
Poj. z wkładem: 60 litrów

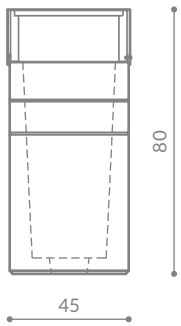

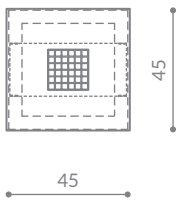

KOSZ BETONOWY NR KAT. 600 80 CM Z DASZKIEM

Waga: 150 kg
Poj. z wkładem: 40 litrów

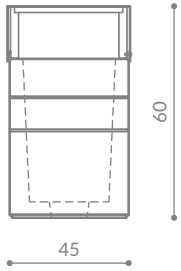

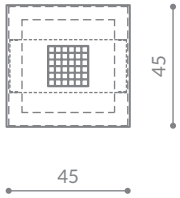

KOSZ BETONOWY NR KAT. 600 80 CM

Waga: 200 kg
Pojemność kosza
z wkładem: 60 litrów

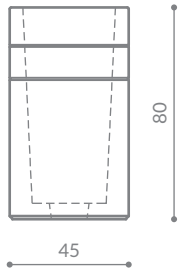

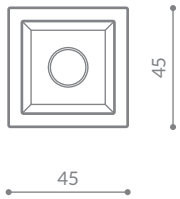

KOSZ BETONOWY NR KAT. 600 60 CM

Waga: 145 kg
Pojemność kosza
z wkładem: 40 litrów

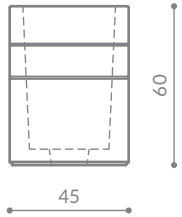

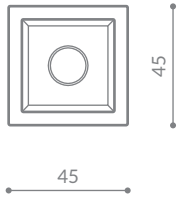

ŁAWKA BETONOWA NR KAT. 40 WARIANT 1

Waga: 250 kg

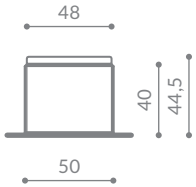

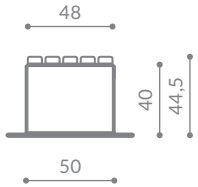

ŁAWKA BETONOWA NR KAT. 40 WARIANT 2

Waga: 235 kg

Zapraszamy do zapoznania się z pełną ofertą na naszej stronie internetowej:

www.investim.com.pl

Investim S.A. ul. Marynarska 15 , 02-674 Warszawa

Biuro, Produkcja, Sprzedaż:
Łajski, ul. Suwalna 5a, 05-119 Legionowo 5
tel. 22 774 01 44, 22 784 23 25
tel. kom. 602 222 427, tel./fax 22 774 11 44
e-mail: investim@investim.com.pl

Zarejestrowany w SR pod Nr KRS 0000124986
NIP: 526-01-52-790, Regon: 002005243

Nr Rachunku: 76 1050 1012 1000 0005 0243 8963

Zarząd: Dyrektor Zarządu Wacław Miąsek
Kapitał akcyjny: 3 664 700 PLN wniesiony do spółki

Opracowanie graficzne:
www.pawelgorastudio.pl

PAWEŁ
GÓRA
STUDIO